Аэродромный тягач БелАЗ-74212

Аэродромный тягач БелАЗ-74212 с колесной формулой 4х4 эффективен при буксировке самолетов взлетной массой до 260 тонн на аэродромах с искусственным покрытием в районах, расположенных на высоте до 2000 м над уровнем моря.

Двигатель

Модель	8424.10-04

Дизельный, четырехтактный, с V-образным расположением цилиндров, непосредственным впрыском топлива, газотурбинным наддувом.

Номинальная мощность при 2100 об/мин, кВт (л.с.)	312,5 (425)
Максимальный крутящий момент при 1300-1400 об/мин, Н.м	1913
Количество цилиндров	8
Рабочий объем цилиндров, л	17,24
Диаметр цилиндра, мм	140
Ход поршня, мм	140

Очистка воздуха - двухступенчатым фильтром с элементами сухого типа.Система смазки - смешанная, выполнена по принципу „мокрого" картера.

Система охлаждения - жидкостная, с принудительной циркуляцией.

Система предпускового подогрева - жидкостная.

Система пуска - электростартерная.

Напряжение в системе электрооборудования, В	24

Трансмиссия

Понижающая передача - четырехвальная.

Гидромеханическая передача с трехвальным согласующим редуктором, одноступенчатым гидротрансформатором с режимом гидромуфты, коробкой передач с фрикционными муфтами и электрогидравлическим приводом управления переключения ступеней.

Передаточные числа:

- понижающей передачи	1,059
- согласующего редуктора	0,947

коробки передач:

передачи	вперед	назад
1	2,46	1,60
2	1,43	
3	0,70	

Подвеска

Зависимая для обоих мостов, цилиндры пневмогидравлические, по два на каждый мост.

Ход поршня цилиндра, мм	265

Рулевое управление

Гидрообъемное, с поворотными мостами и дублирующим (аварийным) энергетическим источником.

Масляные насосы - шестеренные.

Максимальный угол поворота мостов, град.	9,5
Давление в гидросистеме, МПа	8,5
Радиус поворота, м	9,5
Габаритный диаметр поворота, м	23

Тормоза

Рабочие - колодочные тормозные механизмы барабанного типа для всех колес. Привод - пневматический, раздельный.

Стояночный - колодочный, постоянно-замкнутый, на валу ведущей шестерни заднего моста, привод - пружинный, управление - пневматическое.

Ведущие мосты

Передний и задний мосты - ведущие, механические с одноступенчатой конической главной передачей, коническим дифференциалом с четырьмя сателлитами, планетарными колесными передачами с цилиндрическими прямозубыми шестернями.

Передний мост объединен с трехвальным межмостовым редуктором, на заднем мосту установлен стояночный тормозной механизм.

Передаточные числа:

межмостового редуктора	1,696
главной передачи	3,166
колесной передачи	5,100
общее ведущих мостов	16,15

Карданная передача

Четыре карданных вала открытого типа, с шарнирами на игольчатых подшипниках и промежуточная опора.

Сцепные устройства

По два сцепных устройства спереди и сзади тягача для присоединения штатных водил самолетов.

Рама

Сварная, из высокопрочной низколегированной стали. Продольные лонжероны - коробчатого сечения, соединены между собой поперечинами.

Кабина

Кабины водителя - (передняя левая и задняя) - одноместные. С пневмоподрессоренным регулируемым сиденьем для водителя. Передняя левая кабина установлена на направляющих механизма подъема. Механизм подъема - гидравлический.

Перемещение кабины по вертикали, мм	450

Передняя правая кабина - пассажирская, двухместная, с жесткими сиденьями, закрепленными на шасси через амортизаторы.

Кабины - герметичные, термошумоизолированные, соответствуют требованиям стандартов, устанавливающих уровни внутреннего шума, вибрации, концентрации вредных веществ и запыленности воздуха.

Шины

Пневматические, с цепями противоскольжения.

Обозначение	18.00-25 НС 36
Внутреннее давление, МПа	0,85
Обозначение обода	13.00-25/2.5

Габаритные размеры, мм

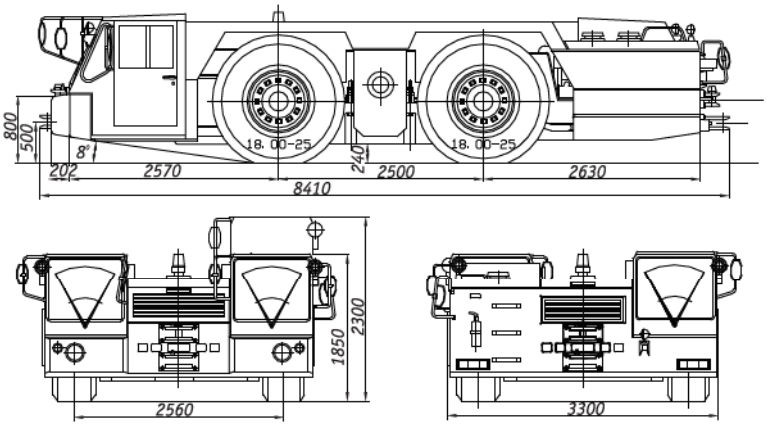

Скорость движения

Максимальная без самолета, км/ч:	
- вперед	27
- назад	8

Масса

Наибольшая масса самолета (взлетная масса), кг	260000
Полная масса тягача, кг	45000
Распределенная полной массы по осям, %:	
- передняя	50
- задняя	50

Заправочные емкости, л:

Топливный бак	400
Система охлаждения двигателя	120
Система смазки двигателя	33
Понижающая передача	16
Гидромеханическая передача	80
Гидросистема рулевого управления	90
Главные передачи	36 (18x2)
Межмостовой редуктор	12
Колесные передачи	48 (12x4)
Цилиндры подвески	12(3x4)
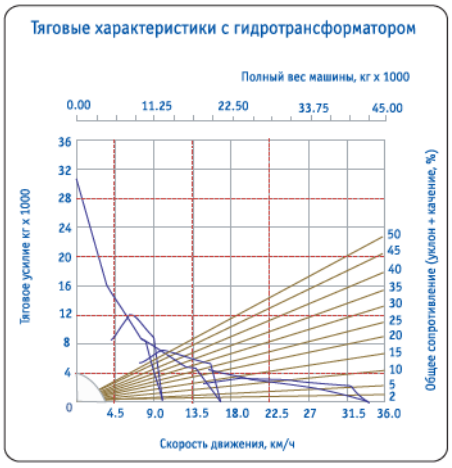
Тяговая характеристика